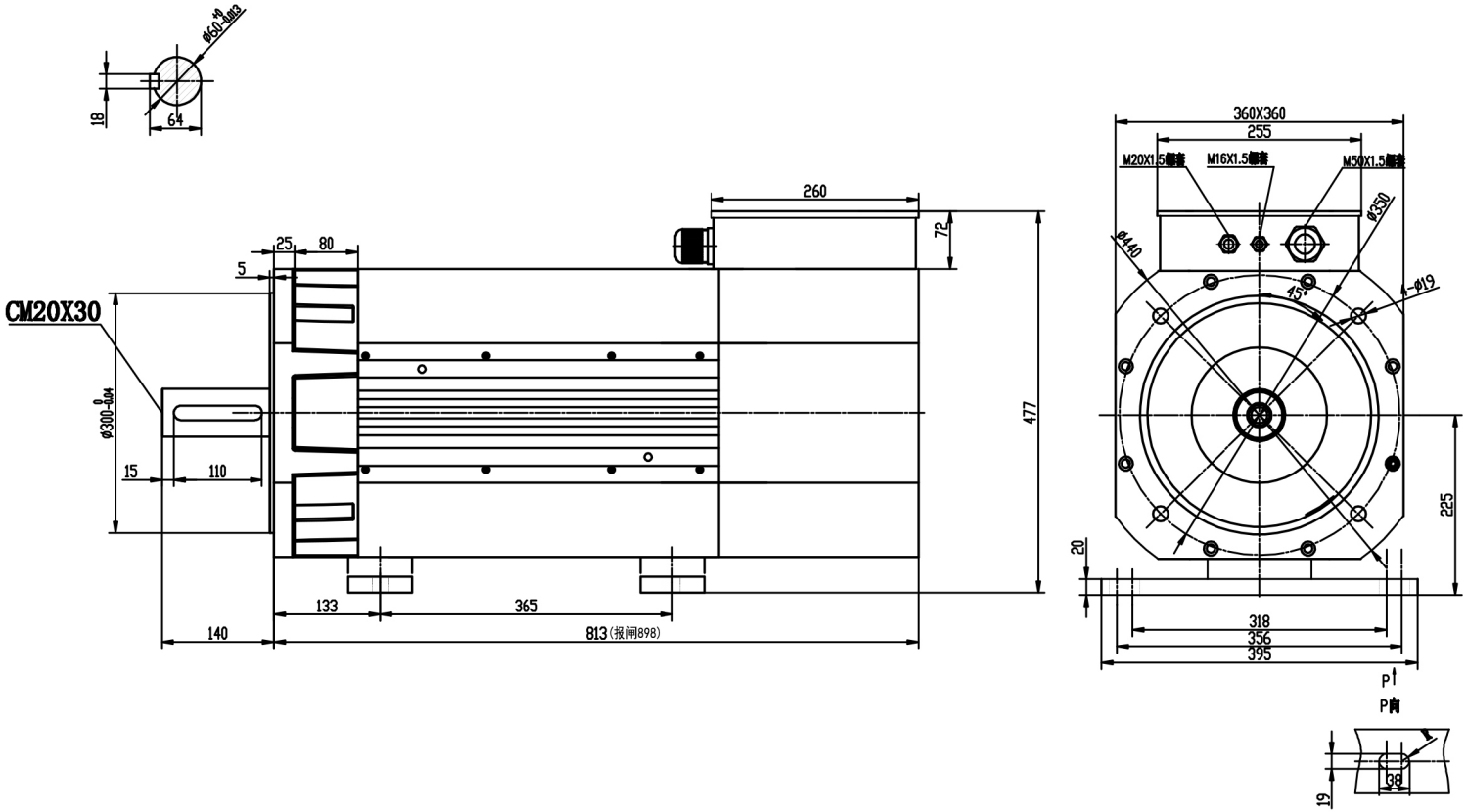

额定功率KW Rated power		频率Hz Frequency	转速r/min Rotational speed			电压V Voltage	电流A Current		转矩Nm Trque		惯量Kgm2 Inertia	机座号 Frame No
连续额定 Continuous rating	30分钟额定 30 min rated	额定频率 Rated frequency	基准转速 Reference speed	最高恒定功率转速 Max constant power speed	最高机械转速 Maximum mechanical speed	基准电压 Reference voltage	连续额定 Continuous rating	30分钟额定 30 min rated	连续额定 Continuous rating	30分钟额定 30 min rated		
45	55	51.3	1500	3600	4500	380	84.1	103.6	287	350	0.4469	360L

VECTOR

型 号 Model	350MC-045C33E-MF2Y
年月日 Date	2022/5/14

深 圳 市 威 科 达 科 技 有 限 公 司
SHENZHEN VECTOR TECHNOLOGY CO.,LTD